# Instrukcje użytkowania

HOME DELUXE
WIR MACHEN ZUHAUSE

# Stół ogrodowy SOL

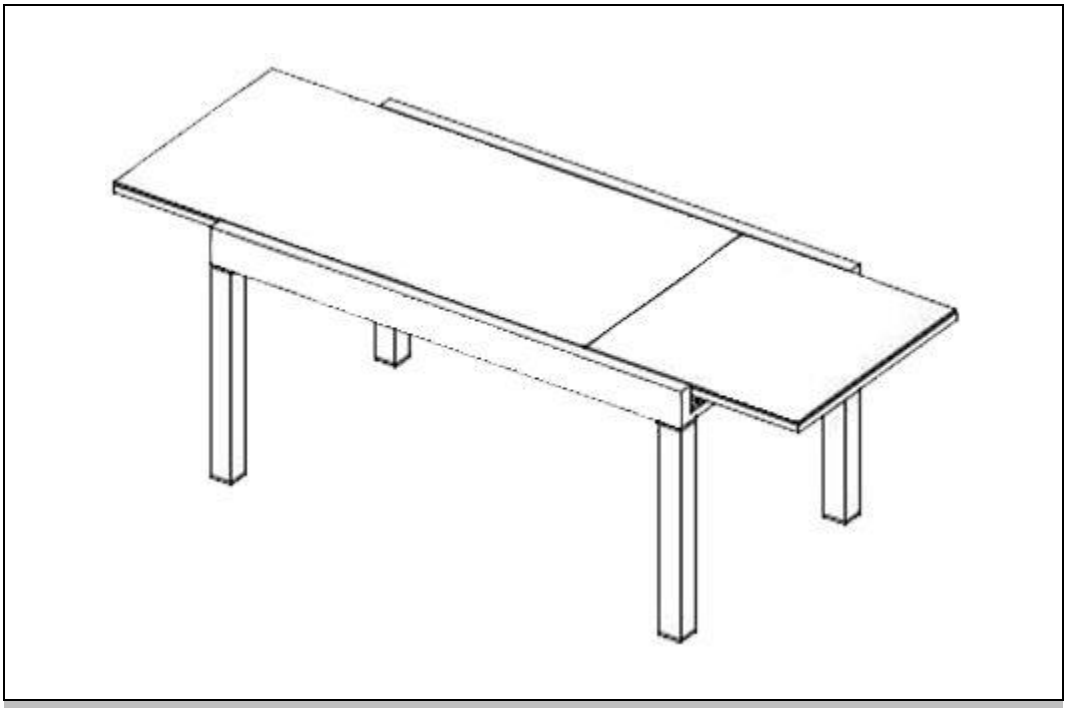

**Oryginalna instrukcja obsługi**

**UWAGA:**

**Przed montażem i uruchomieniem należy całkowicie i uważnie przeczytać instrukcję. Zawiera ona ważne informacje dotyczące montażu i użytkowania.**

## Spis treści


1. Informacje ogólne ... 3
1.1. Przegląd produktu ... 3
1.2. Informacje ogólne ... 3
1.3. Gwarancja i rękojmia ... 3
2. Informacje na temat instrukcji obsługi ... 4
2.1. Dostępność instrukcji obsługi ... 4
2.2. Informacje na temat tłumaczenia ... 4
2.3. Grupy docelowe instrukcji obsługi ... 4
2.4. Informacje na temat tłumaczenia ... 4
2.5. Objaśnienie symboli ... 4
2.6. Ogólne informacje na temat instrukcji obsługi ... 4
2.7. Użytkowanie zgodne z przeznaczeniem ... 5
2.8. Ogólne instrukcje bezpieczeństwa ... 5
3. Cechy produktu ... 7
3.1. Specyfikacje techniczne ... 7
4. Zakres dostawy ... 7
5. Instalacja i obsługa ... 8
5.1. Instrukcje bezpieczeństwa ... 8
5.2. Struktura produktu ... 8
6. Użytkowanie produktu ... 9
6.1. Instrukcje bezpieczeństwa ... 9
6.2. Pierwsze uruchomienie ... 9
6.3. Działanie ... 10
6.4. Miejsce przechowywania ... 10
7. Rozwiązywanie problemów ... 10
8. Konserwacja i pielęgnacja ... 11
9. Demontaż ... 11
9.1. Instrukcje bezpieczeństwa ... 11
10. Utylizacja ... 11

# WAŻNE:
# ZACHOWAĆ NA PRZYSZŁOŚĆ.
# PRZECZYTAJ UWAŻNIE!

Drogi kliencie,

Dziękujemy za wybranie produktu firmy **Home Deluxe GmbH**. Mamy nadzieję, że będziesz zadowolony ze swojego nowego stołu ogrodowego SOL.

Instrukcja obsługi pomoże w montażu, uruchomieniu, obsłudze i konserwacji produktu. Instrukcję obsługi i instrukcje bezpieczeństwa należy przeczytać uważnie i w całości. Przestrzeganie tych instrukcji pozwoli uniknąć zagrożeń.

## 1. Informacje ogólne

### 1.1. Przegląd produktu

**Model**:

| | | | |
|---|---|---|---|
| Stół ogrodowy SOL | \| | ID artykułu: 16941 | \| ID wariantu: 31790 |
| Grupa siedzeń SOL MADERA | \| | ID artykułu: 19395 | \| Wariant- ID: 40167 |

### 1.2. Informacje ogólne

Aby spełnić nasze roszczenia, stale poprawiamy jakość, upraszczamy montaż i obsługę oraz dostosowujemy produkty do wymagań klientów. W związku z tymi zmianami aktualną wersję instrukcji obsługi można znaleźć na naszej stronie internetowej.

Termin "produkt" jest używany w instrukcji obsługi w odniesieniu do "stołu ogrodowego SOL".

### 1.3. Gwarancja

Ustawowa odpowiedzialność za wady i prawa gwarancyjne obowiązują od daty zakupu.
Home Deluxe GmbH nie ponosi odpowiedzialności za szkody spowodowane nieprzestrzeganiem instrukcji obsługi. Reklamacje wynikające z niewłaściwej instalacji lub użytkowania nie są objęte gwarancją. W przypadku wad produktu prosimy o pisemny kontakt z naszym działem obsługi klienta za pomocą formularza kontaktowego na naszej stronie internetowej, podając nazwę produktu, numer seryjny i zdjęcie tabliczki znamionowej:

**Home Deluxe GmbH**
**Schanzeweg 2**
**32312 Lübbecke**
**Lübbecke, Niemcy**
**Tel: +49 (0)5743 6181-0**
**www.home-deluxe-gmbh.de**

W przypadku dalszych pytań prosimy o kontakt z naszym działem obsługi klienta za pośrednictwem formularza kontaktowego.

# 2. Informacje na temat instrukcji obsługi

## 2.1. Dostępność instrukcji obsługi

Instrukcja obsługi jest częścią produktu i powinna być przechowywana w komplecie i w bezpośrednim sąsiedztwie produktu.

## 2.2. Informacje na temat tłumaczenia

Oryginalna instrukcja obsługi została napisana w języku niemieckim. Każdy inny dostępny język jest tłumaczeniem wersji niemieckiej.

## 2.3. Grupy docelowe instrukcji użytkowania

Instrukcja użytkowania musi zostać przeczytana i przestrzegana przez każdą osobę zaangażowaną w jedną z poniższych czynności lub zastosowań:

- Rozpakowywanie
- Montaż / instalacja
- Uruchomienie / obsługa
- Konserwacja / testowanie / pielęgnacja
- Rozwiązywanie problemów / naprawa
- Utylizacja

## 2.4. Informacje dotyczące tłumaczenia

Oryginalna instrukcja obsługi została napisana w języku niemieckim. Każdy inny dostępny język jest tłumaczeniem wersji niemieckiej.

## 2.5. Objaśnienie symboli

| Symbol | Objaśnienie symbolu |
|---|---|
|  | **OSTRZEŻENIE**<br>Ten symbol wskazuje na możliwe zagrożenia, które mogą prowadzić do śmierci lub poważnych obrażeń. Przed wykonaniem odpowiedniego kroku instalacji lub zastosowania należy zapoznać się z odpowiednią uwagą. |
|  | **INFORMACJA**<br>Ten symbol zawiera ważne informacje i wskazuje na uszkodzenia materiału. Należy ich przestrzegać przed wykonaniem odpowiedniego kroku instalacji lub zastosowania, aby zrozumieć problemy i uniknąć uszkodzeń. |
|  | **Przeczytaj instrukcję obsługi**<br>Ten symbol oznacza, że przed montażem/instalacją i/lub uruchomieniem urządzenia należy uważnie przeczytać instrukcję obsługi. |

## 2.6. Ogólne informacje dotyczące instrukcji obsługi

Instrukcja obsługi odnosi się do stołu ogrodowego SOL. Zawiera ona ważne informacje dotyczące montażu, obsługi, konserwacji i czyszczenia. Przed użyciem produktu należy dokładnie zapoznać się z instrukcją obsługi, w szczególności z instrukcjami dotyczącymi bezpieczeństwa; instrukcję obsługi należy przechowywać w bezpiecznym miejscu. Produkt należy użytkować wyłącznie w sposób opisany w niniejszej instrukcji obsługi, aby zapobiec przypadkowym obrażeniom lub uszkodzeniom. W przypadku przekazania produktu osobie trzeciej należy również przekazać niniejszą instrukcję obsługi.

## 2.7. Użytkowanie zgodne z przeznaczeniem

Produkt jest wysokiej jakości, trwały i przeznaczony lub odpowiedni wyłącznie do użytku prywatnego w rozsądnym i zwyczajowym zakresie. Ponadto nasz produkt **nie jest** przeznaczony do użytku komercyjnego. Użytkowanie komercyjne jest dozwolone wyłącznie za pisemną zgodą Home Deluxe GmbH.

Produkt jest przeznaczony jako stół ogrodowy.

Produkt należy użytkować wyłącznie w sposób opisany w niniejszej instrukcji obsługi. Każde inne użycie jest uważane za niewłaściwe i może skutkować uszkodzeniem mienia lub obrażeniami ciała. Producent nie ponosi odpowiedzialności za szkody spowodowane niewłaściwym lub nieprawidłowym użytkowaniem.

## 2.8. Ogólne instrukcje bezpieczeństwa

**Ogólne ostrzeżenia o zagrożeniach**



- Produkt należy instalować **wyłącznie** wtedy, gdy dostarczony zestaw jest kompletny i w nienagannym stanie.
- Należy upewnić się, że wszystkie części są nieuszkodzone i prawidłowo zmontowane. W przypadku nieprawidłowego montażu istnieje ryzyko obrażeń. Uszkodzone części mogą mieć wpływ na bezpieczeństwo i działanie.
- Produkt należy montować wyłącznie na bezpiecznej, równej i twardej powierzchni.
- Nie wprowadzać żadnych zmian w produkcie

**Niebezpieczeństwo dla dzieci**



- Dzieci należy trzymać z dala od materiałów opakowaniowych. Istnieje ryzyko uduszenia!
- Podczas montażu produktu dzieci powinny znajdować się z dala od miejsca montażu. Zakres dostawy zawiera małe części, które mogą zostać połknięte lub spowodować poważne obrażenia.
- **Ryzyko przewrócenia!** Produkt nie jest zabawką dla dzieci, ścianką wspinaczkową ani sprzętem sportowym. Przy jednostronnym obciążeniu produkt może się przewrócić, co może spowodować śmierć.
- Dzieci mogą doznać obrażeń podczas zabawy z produktem lub na nim, a także podczas podciągania się na produkcie.
- Należy dopilnować, aby małe dzieci nie wkładały żadnych małych części do ust.

**Ryzyko obrażeń**
**Niewłaściwe obchodzenie się z produktem może prowadzić do obrażeń ciała**



- Przed każdym użyciem należy sprawdzić produkt pod kątem widocznych uszkodzeń.
- Nie należy wprowadzać żadnych zmian konstrukcyjnych w produkcie. Wszelkie modyfikacje muszą być autoryzowane na piśmie przez producenta i przeprowadzane zgodnie z instrukcjami.
- Jeśli produkt jest uszkodzony, nie wolno go używać. Uszkodzone części należy naprawić lub wymienić na oryginalne części zamienne.
- Należy upewnić się, że produkt jest zamocowany na stałe, aby uniknąć obrażeń.

**Ryzyko uszkodzenia**



- Niewłaściwe obchodzenie się z produktem może prowadzić do jego uszkodzenia.
- Nie otwierać opakowania ostrymi przedmiotami (np. nożami, nożyczkami itp.), ponieważ może to spowodować uszkodzenie produktu. Podczas otwierania należy zachować ostrożność.
- Nie upuszczać ciężkich przedmiotów na blat, ponieważ może to spowodować jego uszkodzenie lub nawet złamanie.

- Nie używaj produktu w pobliżu źródeł ciepła lub otwartego ognia.

# 3. Cechy produktu

## 3.1. Dane techniczne

| **SOL** | |
|---|---|
| Wymiary po złożeniu (dł. x szer. x wys.) | 180 x 90 x 75 cm |
| Wymiary po rozłożeniu (dł. x szer. x wys.) | 240 x 90 x 75 cm |
| Grubość materiału blatu | 5 mm |
| Kolor ramy | antracyt |
| Kolor blatu | Jasnoszary przyciemniany |
| Materiał ramy | Aluminium malowane proszkowo |
| Materiał blatu stołu | Szkło bezpieczne |
| Waga stołu | 36,3 kg |

# 4. Zakres dostawy

W momencie dostawy należy sprawdzić opakowanie pod kątem uszkodzeń zewnętrznych. Ponadto, natychmiast po rozpakowaniu należy sprawdzić, czy zakres dostawy jest kompletny oraz czy produkt i wszystkie komponenty są w idealnym stanie. Produkt należy montować tylko wtedy, gdy zakres dostawy jest kompletny i nieuszkodzony.

**Komponenty/części**

| Nr | Opis | Ilość | Zdjęcia |
|---|---|---|---|
| **A** | Blat stołu | 1 |  |
| **B** | Pręt łączący | 4 |  |
| **D** | Noga stołu | 4 | 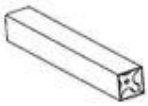 |
| **E** | Zaślepka (stopa) | 4 |  |
| **F** | Podkładka | 4 |  |
| **G** | Nakrętka | 4 |  |

# 5. Montaż i obsługa

## 5.1. Instrukcje bezpieczeństwa

Należy przeczytać wszystkie informacje dotyczące zdrowia i bezpieczeństwa.

**Ryzyko obrażeń**
**Nieprawidłowa obsługa podczas montażu może prowadzić do obrażeń**

- Należy upewnić się, że paczka jest otwierana od góry. Podczas otwierania paczki należy zachować szczególną ostrożność, ponieważ w środku znajdują się delikatne elementy.
- Produkt należy umieszczać wyłącznie na bezpiecznej, równej i twardej powierzchni.
- Należy używać wyłącznie dostarczonego materiału montażowego.
- Nie należy umieszczać produktu bezpośrednio lub w bezpośrednim sąsiedztwie placu zabaw.
- Błędy montażowe wynikające z montażu nie są objęte gwarancją.
- Do montażu produktu wymagane są co najmniej 2 osoby.
- Podczas montażu należy nosić odzież ochronną, taką jak obuwie ochronne i rękawice ochronne.
- **Zwracamy uwagę, że Home Deluxe GmbH nie ponosi żadnych kosztów związanych z montażem lub usługami ręcznymi - takimi jak koszty elektryka lub porównywalne koszty specjalistyczne.**

## 5.2. Montaż produktu

Produkt jest dostarczany w stanie rozmontowanym i może być zmontowany przy niewielkim wysiłku. Należy dokładnie przestrzegać instrukcji montażu. W przypadku nieprzestrzegania instrukcji nie można zagwarantować działania i bezpieczeństwa produktu.

**Wymagane narzędzia**

| | | | |
|---|---|---|---|
|  | Klucz płaski (**C**) |  | Klucz nasadowy **(H)** |

- Należy uważnie przeczytać poniższe instrukcje.

| Ilustracja | Etap montażu |
|---|---|
| 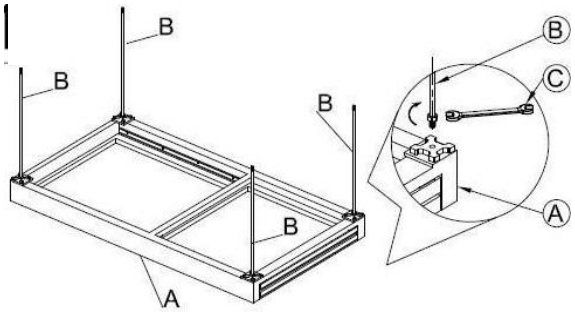 | **Zamontuj korbowód:**<br>- Rozłóż koc, aby zabezpieczyć blat przed uszkodzeniem.<br>- Umieść blat (**A)** na kocu z mocowaniami prętów łączących skierowanymi do góry.<br>- Wkręć pręty łączące (**B**) nakrętką skierowaną w dół w gwinty blatu.<br>- Dokręć pręty łączące za pomocą narzędzia (**C**). |

| Ilustracja | Etap montażu |
|---|---|
| 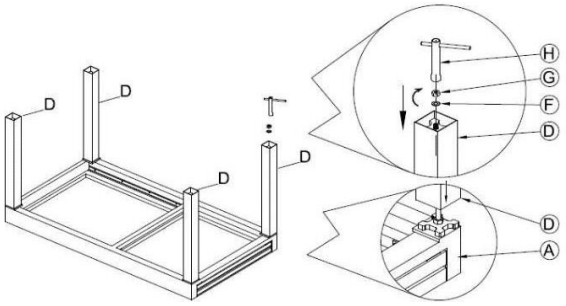 | **Zamontuj nogi stołu:**<br>- Nasuń nogi stołu (**D**) na pręty łączące (**B**).<br>- Nogi stołu muszą być dociśnięte do mocowań aż do podstawy na blacie stołu (**patrz oznaczenie**).<br>**Uwaga:** Pręty łączące muszą lekko wystawać przez prowadnicę środkową.<br>- Przykręć pręt łączący do nóg stołu, najpierw włóż podkładkę (**F**), a następnie dokręć nakrętkę (**G**) za pomocą narzędzia (**H**). |
| 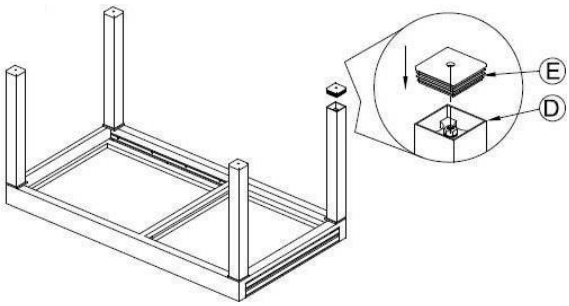 | **Załóż pokrywę:**<br>- Wciśnij zaślepkę do końca w nogi stołu (**D**). |

# 6. Zastosowanie

## 6.1. Instrukcje bezpieczeństwa

Należy uważnie przeczytać poniższe informacje dotyczące zdrowia i bezpieczeństwa.

**Ryzyko obrażeń**
**Nieprawidłowa obsługa podczas pracy może prowadzić do obrażeń**



- Nie używaj uszkodzonego produktu.
- Nie wprowadzać żadnych zmian w produkcie.
- Należy wyjaśnić dzieciom, jak prawidłowo korzystać z produktu i nigdy nie pozostawiać ich bez nadzoru podczas zabawy.
- Produkt nie jest zabawką dla dzieci, ścianką wspinaczkową ani sprzętem sportowym. Dzieci nie mogą bawić się produktem.
- Nie należy umieszczać dzieci na produkcie.
- Usterki spowodowane nieprawidłową obsługą nie są objęte gwarancją.
- Należy regularnie sprawdzać mocowanie.

## 6.2. Pierwsze uruchomienie

Przed pierwszym użyciem produktu należy sprawdzić, czy nie jest on uszkodzony. Produkt może być używany tylko wtedy, gdy jest nieuszkodzony.

## 6.3. Obsługa

Przed użyciem produktu należy sprawdzić

- prawidłowy stan.
- wszystkich połączeń.
- mechanizm regulacji.

| Ilustracja | Procedura |
|---|---|
| 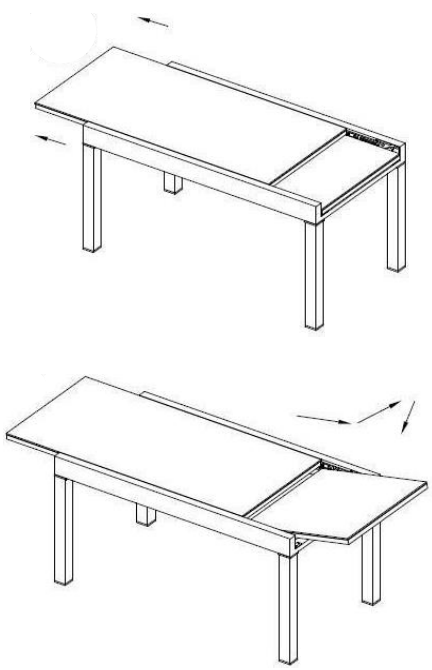 | **Rozłóż stół:**<br>- Wyciągnij duży blat, aż płyta przedłużająca będzie wolna.<br>- Podnieś płytę przedłużającą i wyciągnij ją.<br>- Opuść ją i wepchnij blat stołu na płytę przedłużającą.<br>- W celu ponownego montażu należy wykonać czynności w odwrotnej kolejności. |

## 6.4. Miejsce przechowywania

- W okresie zimowym produkt należy przechowywać w suchym, dobrze wentylowanym miejscu, które jest jak najlepiej chronione przed warunkami atmosferycznymi; jeśli to możliwe, stół należy przykryć osłoną ochronną.

# 7. Rozwiązywanie problemów

Jeśli podczas pracy urządzenia wystąpią następujące usterki, należy sprawdzić ich przyczyny, korzystając z poniższej tabeli. Jeśli usterki nie można usunąć za pomocą wymienionych środków, należy wyłączyć produkt z eksploatacji.

| Usterka | Możliwa przyczyna | Rozwiązanie |
|---|---|---|
| Produkt chwieje się lub wibruje | - Produkt stoi na nierównej powierzchni | - Umieść produkt na równej powierzchni |
| | - Śruby mocujące poluzowały się | - Dokręcić śruby mocujące |
| | - Produkt jest zbyt mocno obciążony | - Przestrzegać limitów obciążenia |

*Jeśli wystąpi inny problem z produktem, skontaktuj się z nami.*

## 8. Konserwacja i pielęgnacja

W razie potrzeby czyść powierzchnie wilgotną szmatką i łagodnym detergentem. Do czyszczenia nie należy używać agresywnych środków czyszczących ani myjek wysokociśnieniowych.
Należy również przestrzegać instrukcji producenta środka czyszczącego.

## 9. Demontaż

### 9.1. Instrukcje bezpieczeństwa

**Ryzyko obrażeń**
**Nieprawidłowa obsługa podczas demontażu może prowadzić do obrażeń ciała**



- Przed demontażem należy zabezpieczyć produkt przed upadkiem.
- Do demontażu produktu wymagane są co najmniej 2 osoby.

Demontaż produktu należy przeprowadzić w kolejności odwrotnej do montażu. (**patrz rozdział Montaż**)

## 10. Utylizacja



- Produkt i wszystkie komponenty należy utylizować zgodnie z lokalnymi i krajowymi przepisami, aby zapobiec szkodom dla środowiska.
- Nasze opakowania są wykonane z materiałów przyjaznych dla środowiska. Mogą one zostać poddane recyklingowi i w ten sposób służyć jako cenne surowce. Materiały opakowaniowe (karton, zabrudzone opakowania itp.) należy utylizować oddzielnie i prawidłowo, zgodnie z obowiązującymi przepisami krajowymi.
- W razie wątpliwości dotyczących utylizacji należy skontaktować się z producentem.
- Informacje na temat prawidłowej utylizacji można również uzyskać w lokalnych punktach utylizacji odpadów.

**Home Deluxe GmbH**
**Schanzeweg 2**
**32312 Lübbecke**
**Lübbecke, Niemcy**
Tel: +49 (0)5743 6181-0
www.home-deluxe-gmbh.de

GA-078-01-SOL
2023/04